IMP PUMPS Центробежный насос CLD 40-40/4/0.25A

Одноступенчатые вертикальные насосы INLINE · Артикул 979525138 · Серия CL

1. Обзор

Центробежные моноблочные одноступенчатые насосы с торцевым уплотнением вала, со стандартным электродвигателем, либо с электродвигателем с удлиненным валом. Корпус насоса с соостными всасывающими и напорными патрубками одного диаметра.

Основные данные

Вес, кг	44
Присоединение	Фланцевое
Степень защиты	IP55
Максимальный напор, м	4
Параметры электросети	3~ 230/400 В, 50 Гц
Максимальная мощность, Вт	250
Присоединительный размер	DN40
Максимальная мощность, кВт	0,25
Максимальная производительность, м3/ч	7,5
Максимальная производительность, л/мин	125

2. Гидравлические характеристики

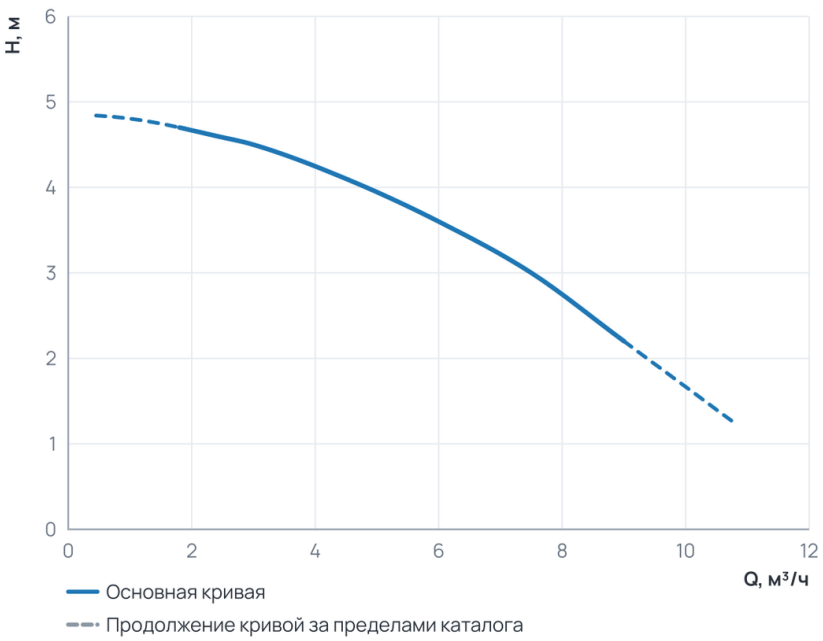

Рабочий диапазон

Подача Q	1,8 … 9 м³/ч
Напор H	2,2 … 4,7 м

Пунктир на диаграмме — продолжение кривой за пределами каталога производителя.

3. Технические данные

Общие сведения

Серия	CL	Сдвоенный	Да
Гарантия, мес	24	Число полюсов	4
Уровень шума, дБ	71		

Гидравлические данные

Максимальный напор, м	4	Максимальное давление в системе, бар	10
Максимальная производительность, м3/ч	7,5	Максимальная производительность, л/мин	125

Перекачиваемая среда

Рабочая жидкость	**Чистая вода**	Температура окружающей среды, °C	**+40**
Максимальное содержание этиленгликоля, %	**Вода по VDI 2035, гликоль до 50 %**	Максимальная температура перекачиваемой жидкости, °C	**-20...+130**

Материалы

Материал вала	**Нержавеющая сталь**	Материал корпуса	**Чугун**
Материал подшипника	**AQ1EGG**	Материал обмотки статора	**Медь**
Материал рабочего колеса	**Чугун**		

Монтаж и присоединение

Вес, кг	**44**	Длина, мм	**430**
Высота, мм	**34**	Ширина, мм	**397**
Присоединение	**Фланцевое**	Монтажная длина, мм	**425**
Присоединительный размер	**DN40**	Диаметр условного прохода, мм	**40**

Электродвигатель

Частота (Гц)	**50**	Степень защиты	**IP55**
Номинальный ток, А	**0,9**	Параметры электросети	**3~ 230/400 В, 50 Гц**
Частота вращения, об/мин	**1370**	Максимальная мощность, Вт	**250**
Максимальная мощность, кВт	**0,25**	Частотное регулирование двигателя	**Нет**
Класс энергоэффективности двигателя	**IE3**		

4. Габаритные размеры

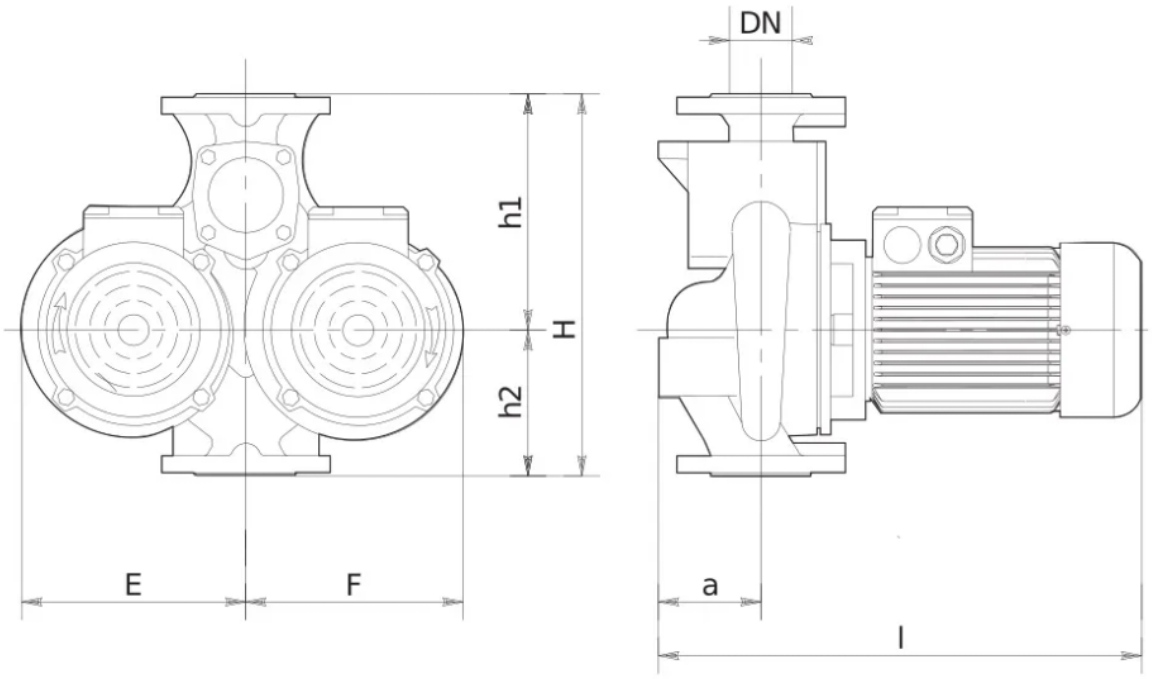

SLO	Tri fazni motor, termično varovan s PTC uporom	Tri fazni motor termično varovan s termo kontaktom (TKO)	Tri fazni motor brez vgrajene termo zaščite
EN	3-phase motor, thermistor (PTC) thermal protection	3-phase motor, bimetallic switch (TKO) thermal protection	3-phase motor without thermal protection
РУ	Трехфазный электродвигатель со встроенным терморезистором (PTC)	Трехфазный электродвигатель со встроенным термоконтактом (TKO)	Трехфазный электродвигатель без встроенный термозащиты
HR	Trofazni motor, termički zaštićen s PTC sondom	Trofazni motor termiki zaštićen s termo kontaktom (TKO)	Trofazni motor bez ugrađene termičke zaštite
DE	3-Phasen-Motor, Thermistor (PTC) Wärmeschutz	3-Phasen-Motor, thermischer Schutz mit Bimetall Schalter (TKO)	3-Phasen-Motor ohne thermischen Schutz

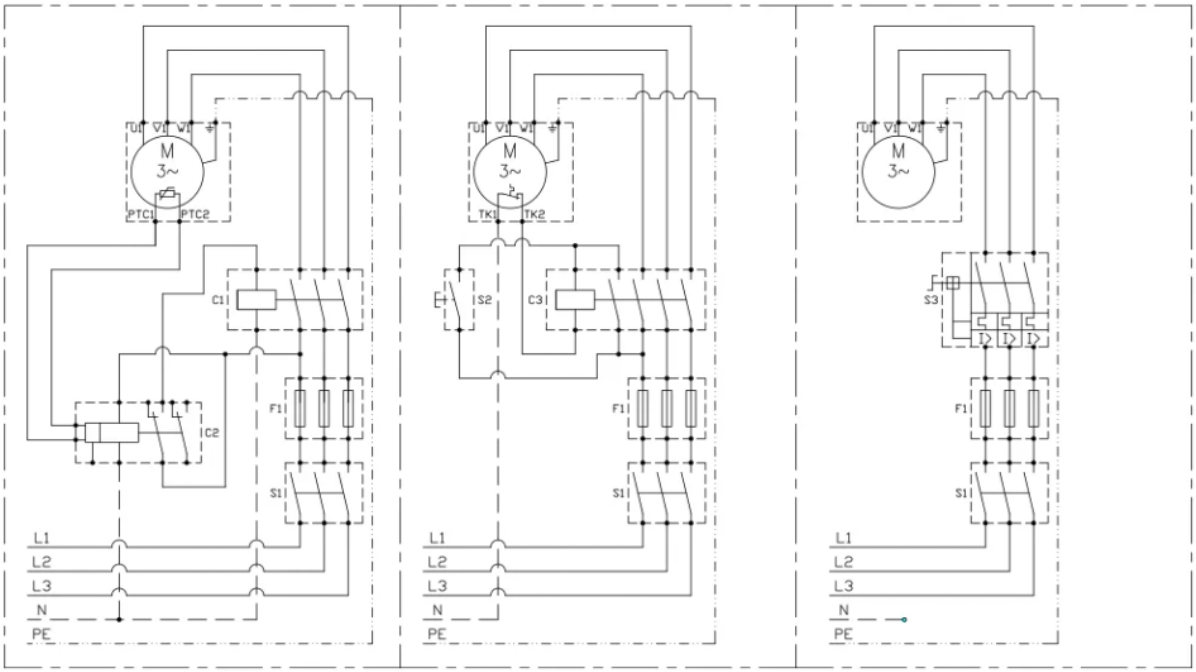

5. Данные для заказа

Наименование	Центробежный насос CLD 40-40/4/0.25A
Артикул	979525138
Производитель (марка)	IMP PUMPS
Серия	CL
Вид оборудования	Одноступенчатые вертикальные насосы INLINE
Вес, кг	44
Гарантия, мес	24

6. Документация

Инструкции и паспорта

- Руководство по установке и эксплуатации CL, CLP, CV, PV
- Руководство по установке и эксплуатации CLD

Разрешительные документы

- Сертификат ISO 9001:2015
- Декларация о соответствии для (E)CL(P)(D), (E)CV), E(PV)
- Декларация о соответствии RoHS и REACH

Гарантия

- Гарантийное заявление

3D и CAD-модели

- BIM-модель Revit CL

Прочее

- Габаритный чертёж CLD 40-40/4/0.25A

Документы прилагаются к товару — в карточке товара и в архиве документов для тендера.